普通寸法公差	区分	をこえ	0.5	3	6	30	120	400	1000	2000
		以下	3	6	30	120	400	1000	2000	4000
	切削、穴明加工		±0.1	±0.1	±0.2	±0.3	±0.5	±0.8	±1.2	±2.0
	板金、製缶加工		±0.2	±0.3	±0.5	±0.8	±1.2	±2.0	±3.0	±4.0
	鋳　造　品		—	±0.5	±1.0	±1.5	±2.5	±4.0	±6.0	±8.0

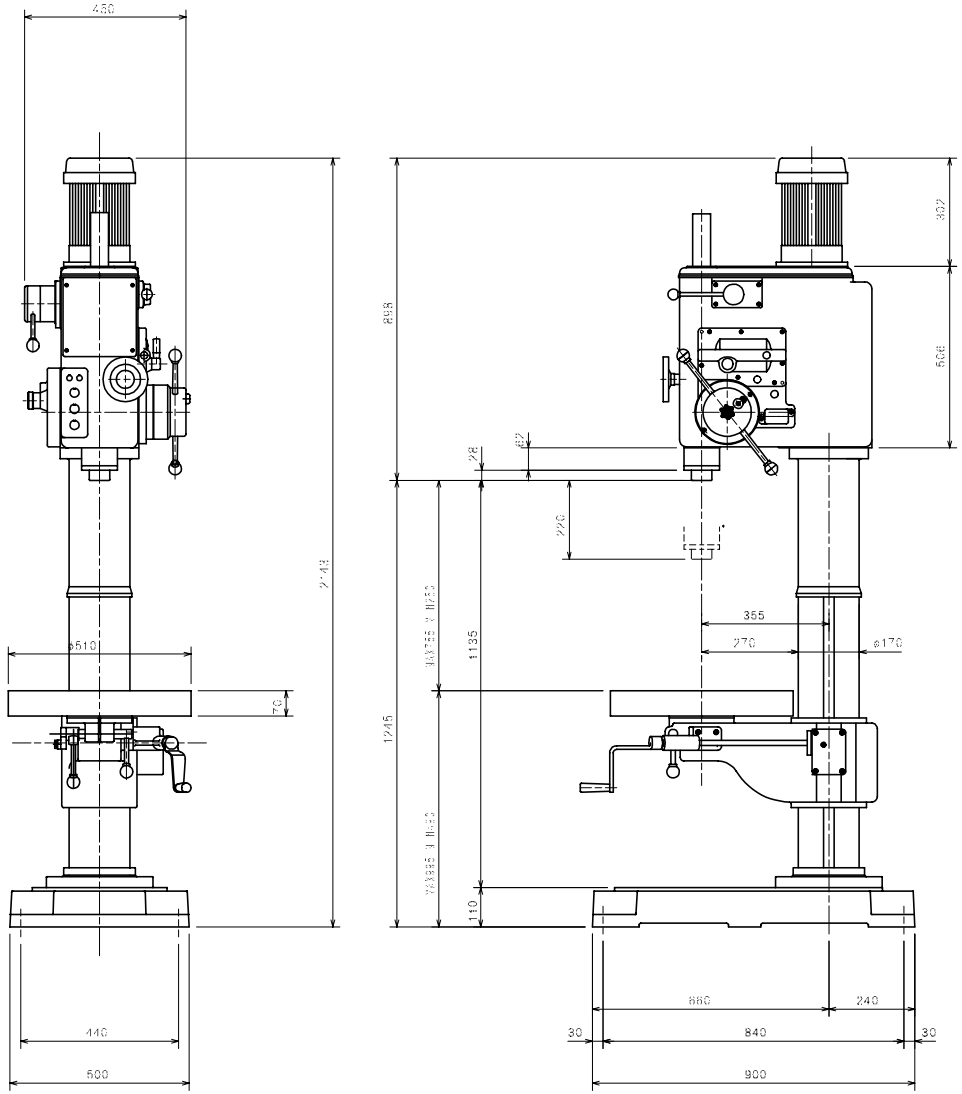

仕様

型　式		KRTC-540
振　り		540
テーブル上面から主軸端までの距離		MAX755 ～ MIN50
ベース上面から主軸端までの距離		MAX1135
穴あけ能力		鋼ø40　鋳ø50
ねじ立て能力		鋼M20　鋳M30
主軸テーパー穴		MT No.4
主軸移動量		手動220　タップ180機動180
回転速度の変換数		12
回転速度（r．p．m）	50Hz	95 140 200 280 400 560 800 1120
	60Hz	115 170 240 340 480 670 960 1350
自動送り変換数		8
自動送り量　mm／rev		0.08 0.12 0.22
テーブルの大きさ		ø510
テーブル許容荷重		50kg
T溝の幅ピッチ寸法		18
主電動機		1．5kw　4p
機械の高さ		2142
ベースの大きさ		500X900
機械の重量		550kg

照査	符号	変　更　事　項	数	年	月	日	担	当	設変番号
	E								
	D								
	C								
	B								
	A								

表面処理
熱処理
焼入硬度
第三角法

出図年月日

照査 CHEKED	設計 DESIGNED	製図 DRAWN

株式会社 キラ・コーポレーション KIRA CORPORATION

型式 TYPE: KRTC-540
品名 NAME: 外観図
品番 DRAWING NO.: 5A-A-001-1
個数 QTY.
材質 MATERIAL
尺度 SCALE: 1/10