普通寸法公差	区分	をこえ	0.5	3	6	30	120	400	1000	2000
		以下	3	6	30	120	400	1000	2000	4000
	切削、穴明加工		±0.1	±0.1	±0.2	±0.3	±0.5	±0.8	±1.2	±2.0
	板金、製缶加工		±0.2	±0.3	±0.5	±0.8	±1.2	±2.0	±3.0	±4.0
	鋳造品		—	±0.5	±1.0	±1.5	±2.5	±4.0	±6.0	±8.0

SB-200 機械仕様

移動量	Z軸方向移動量		200mm	
	テーブル上面から主軸端面までの距離		200~400mm(φ26ST)	
			193~393mm(20CH)	
			227~427mm(BT30)	
	コラム前面から主軸中心までの距離		200mm	
テーブル	作業面の大きさ		400mm×380mm	
	最大積載質量		100kg	
主軸	主軸回転速度	AB	150~600min^{-1}	
		BB	450~1800min^{-1}	
		CB	1350~5400min^{-1}	
	テーパ穴(各種選択)		ストレート・BT30・コレットetc	
送り速度	早送り速度(Z)		15000mm/min	
	切削送り速度		10~2000mm/min	
ATC	工具収納本数		1本	
電動機	主軸用	AB	0.75kW4P	
		BB	0.75kW4P	
		CB	0.75kW4P	
	送り軸用		AC0.75kW	
機械の大きさ	機械の高さ		1296mm	
	所要床面積		850mm×500mm	
	機械の質量		300kg	
精度	位置決め精度		±0.05mm	
	繰り返し位置決め精度		±0.02mm	
加工能力参考値	ドリリング能力(S45C)	AB	φ16mm	
		BB	φ11mm	
		CB	φ6mm	
	タッピング能力(S45C)	AB	M14	テンション、コンプレッション付タッパー使用
		BB	M6	
		CB	M4	

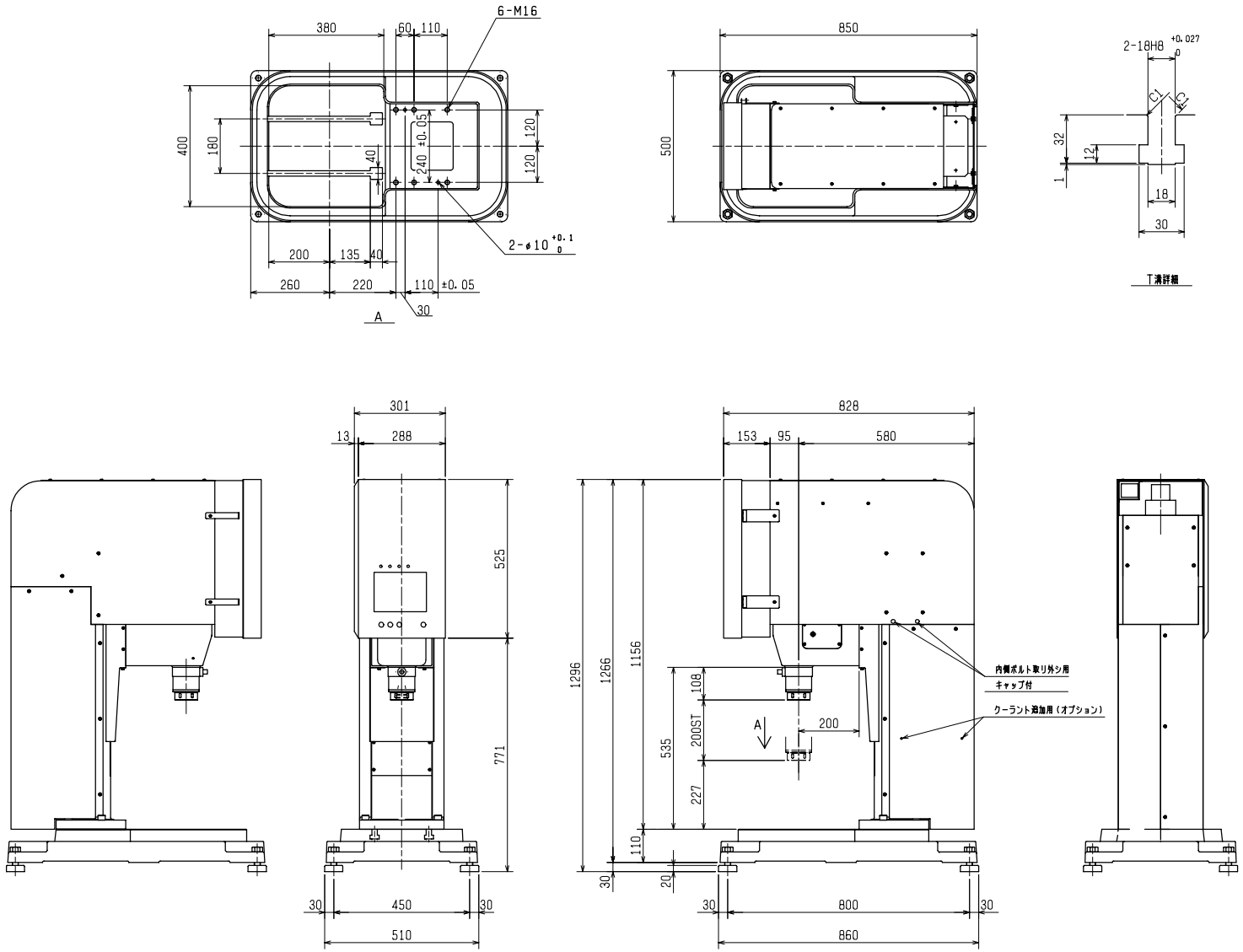

照査							表面処理		出図年月日	照査 CHEKED	設計 DESIGNED	製図 DRAWN	型式 TYPE	SB-200 (BT30)	個数 QTY.
	E														
	D						熱処理				07.08.01	07.08.01	品名 NAME	外観図 Machine dimension	材質 MATERIAL
	C														
	B						焼入硬度								
	A						第三角法			株式会社 キラ・コーポレーション KIRA CORPORATION			品番 DRAWING NO.	3SB-A-0003	尺度 SCALE 1/10
	符号	変更事項	数	年月日	担当	設変番号									